Термосумка NIPEX, красный, полиэстер, алюминивая подкладка
Артикул: 345234
Метод нанесения: термотрансфер

345234/01

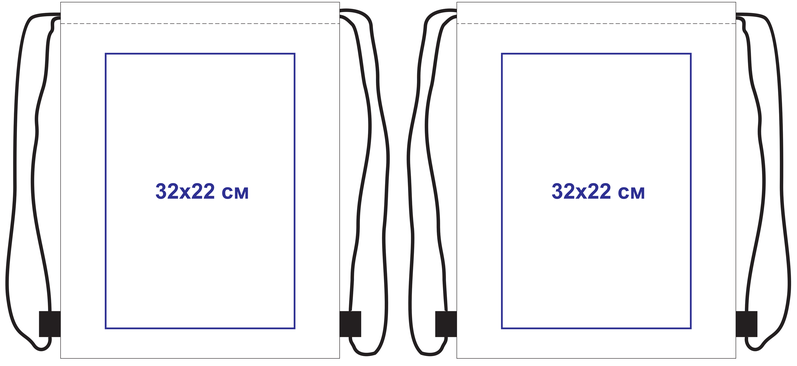

345234/03

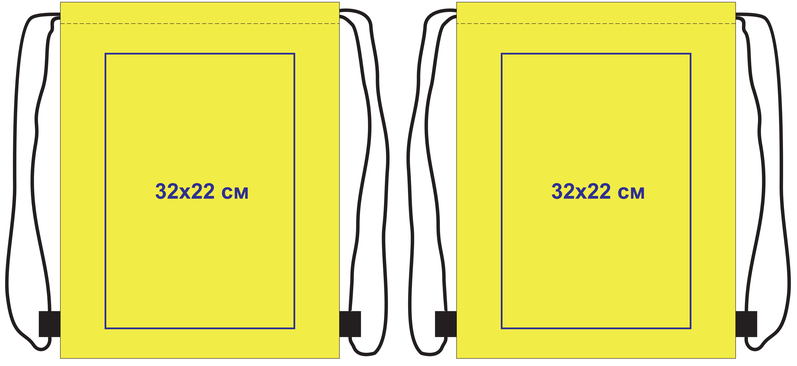

345234/08

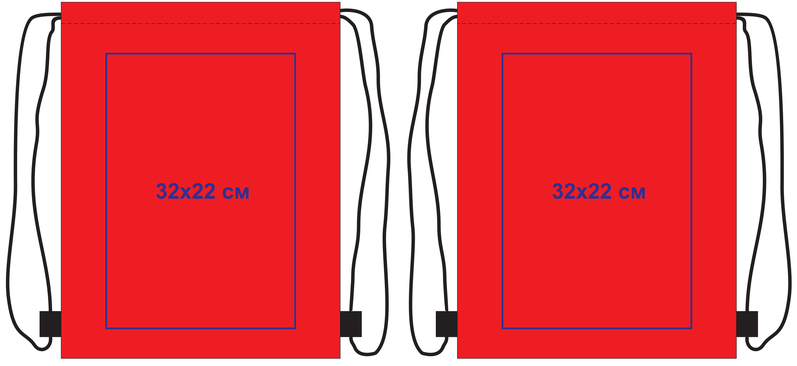

345234/24

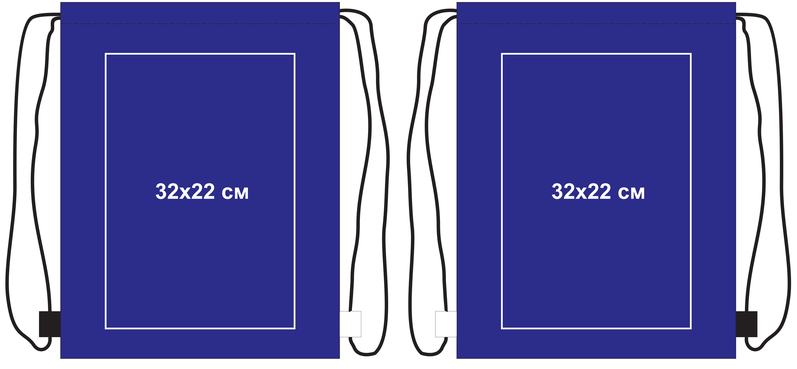

345234/35

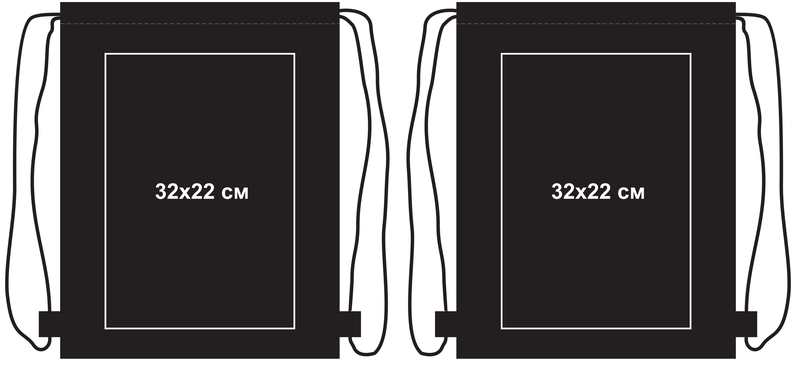
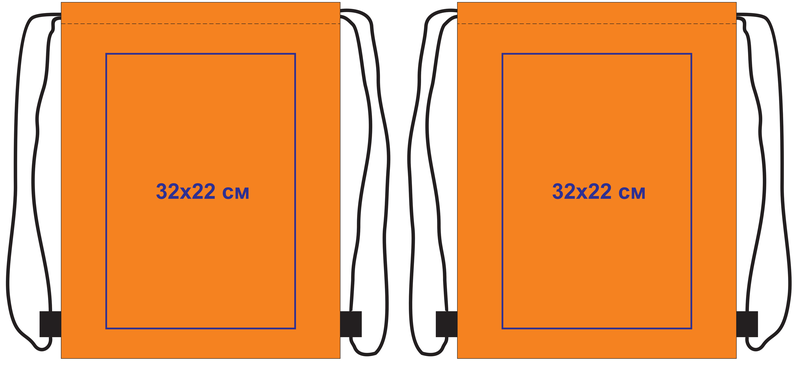
345234/05